PŮDORYS
M 1:100

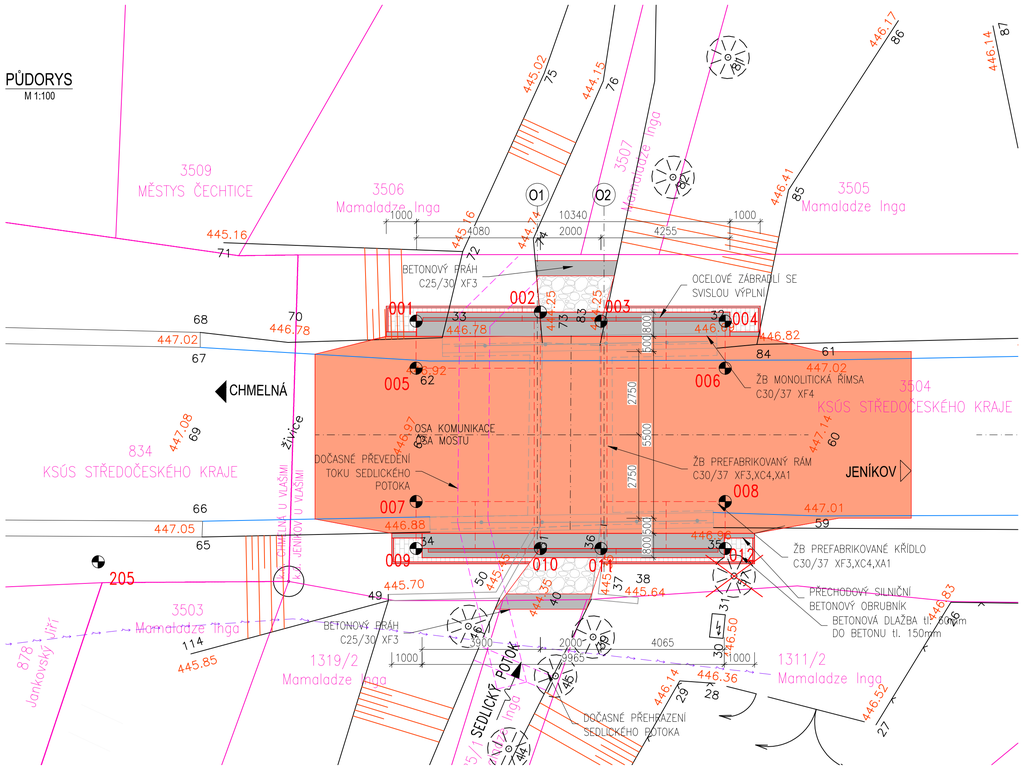

PODÉLNÝ ŘEZ
M 1:50

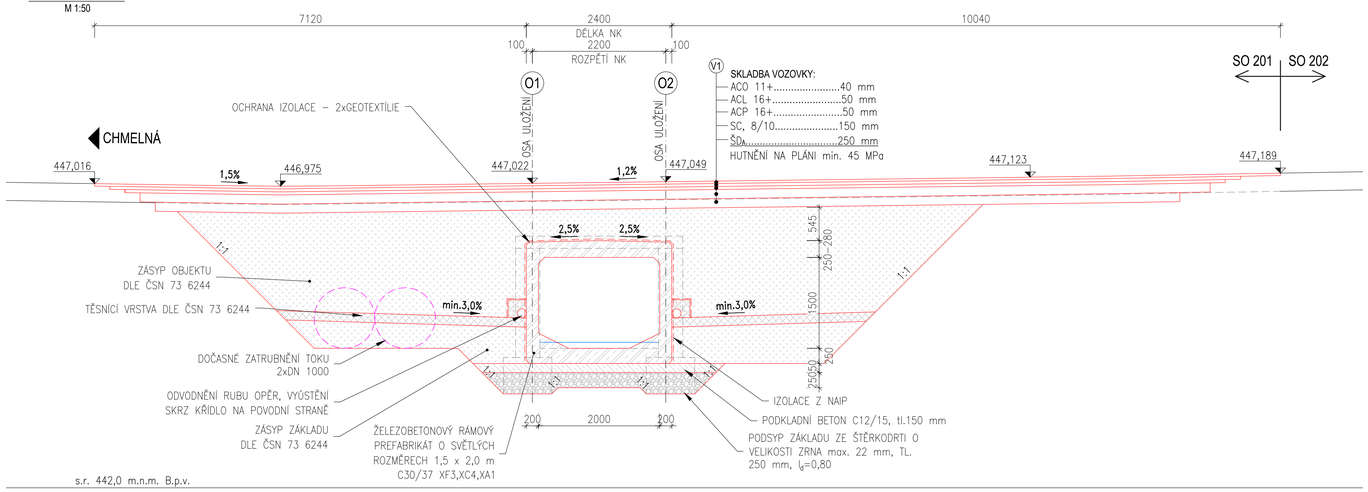

DETAIL NAPOJENÍ KŘÍDLA NA RÁMOVÝ PREFABRIKÁT
M 1:10

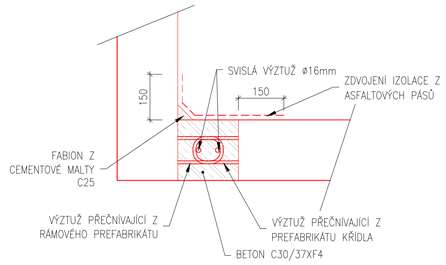

POZNÁMKY:

1. TVAR A ROZMĚRY NOSNÉ KONSTRUKCE BUDOU UPŘESNĚNY V RÁMCI RDS NA ZÁKLADĚ VYBRANÉHO VÝROBCE ŽB PREFABRIKÁTŮ. SVĚTLÉ ROZMĚRY NOSNÉ KONSTRUKCE BUDOU ZACHOVÁNY.
2. TĚSNÍCÍ HRÁZKA NA VTOKU BUDE ZPEVNĚNA KAMENNÝM POHOZEM A ZAJIŠTĚNA PROTI POŠKOZENÍ PŘI ZVÝŠENÝCH PRŮTOCÍCH

LEGENDA PLOCH:

- ASFALTOVÉ PLOCHY
- NEZPEVNĚNÁ KRAJNICE
- BETONOVÉ PLOCHY
- OCELOVÉ ZÁBRADLÍ

LEGENDA ČAR:

- NOVÉ KONSTRUKCE
- DOČASNÉ KONSTRUKCE
- KATASTRÁLNÍ HRANICE

SOUŘADNICE VYTYČOVACÍCH BODŮ		
Č. BODU	Y	X
001	708 241,993	1 097 596,968
002	708 239,986	1 097 600,556
003	708 239,412	1 097 602,495
004	708 237,677	1 097 606,210
005	708 243,397	1 097 597,623
006	708 239,082	1 097 606,865
007	708 247,384	1 097 599,485
008	708 243,068	1 097 608,727
009	708 248,788	1 097 600,141
010	708 247,054	1 097 603,856
011	708 246,207	1 097 605,668
012	708 244,473	1 097 609,383

Ing. Jakub Rudolský

Digitálně podepsal Ing. Jakub Rudolský
Datum: 2025.03.11 11:57:34 +01'00'

Souřadnicový systém S-JTSK, Výškový systém Bpv

PŘÍČNÝ ŘEZ
M 1:25

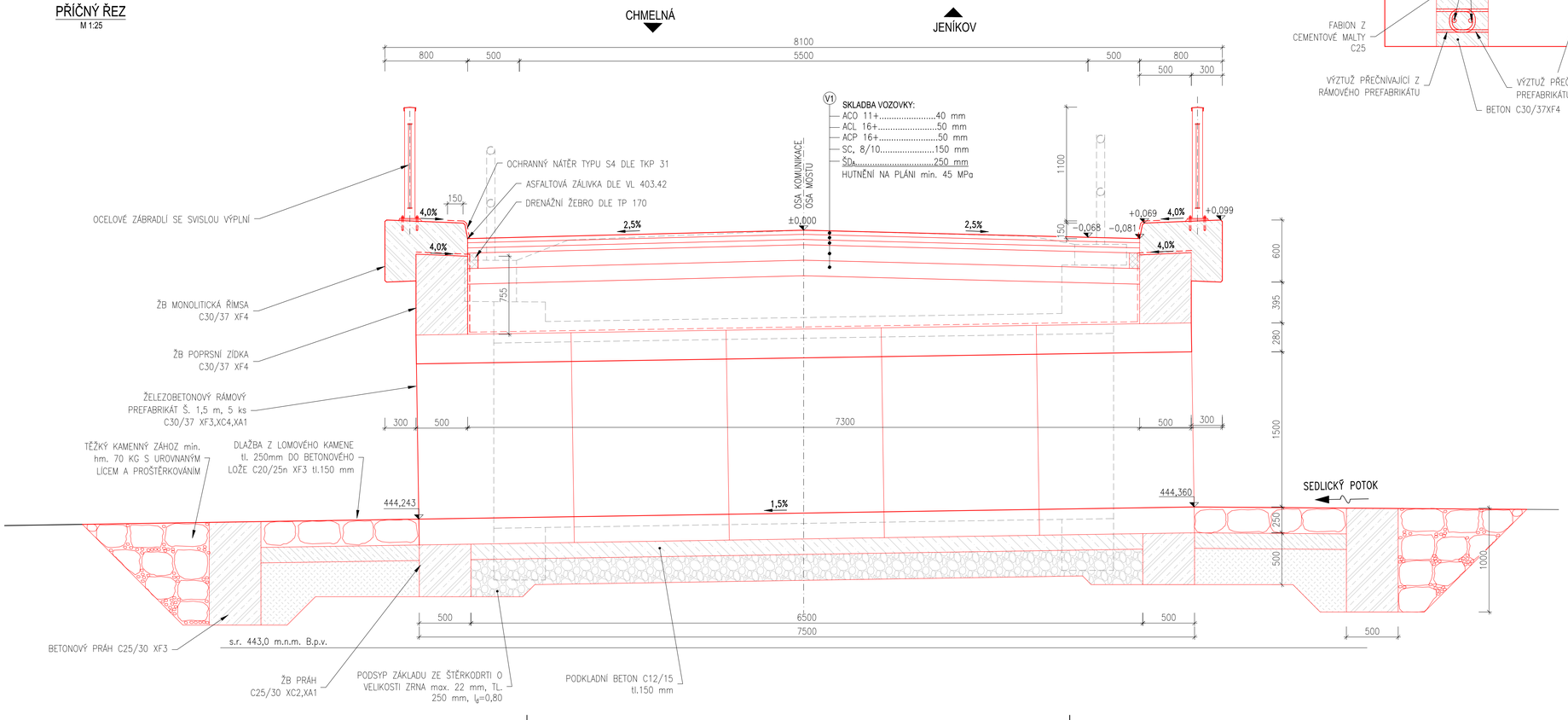

Objednatel:

KSÚS KRAJSKÁ SPRÁVA A ÚDRŽBA SILNIC Středočeského kraje
STARÁME SE O VAŠE CESTY

Krajská správa a údržba silnic Středočeského kraje, přísp. org.
Zborovská 81/11,
150 21 Praha 5

Techinfra, s.r.o., Borského 989/1, 152 00 Praha 5, e-mail: info@techinfra.cz, www.techinfra.cz

Navrhl/vypracoval:	Zodpovědný projektant:	Zhotovitel:
Ing. Jakub Rudolský	Ing. Jakub Rudolský	Techinfra, s.r.o. Borského 989/1 152 00 Praha 5 IČ: 05978009
Technická kontrola:	Hlavní inženýr projektu:	
Ing. Tomáš Kaplan	Ing. Tomáš Kaplan	

TECHINFRA

Kraj:	Středočeský kraj	Čís. sml. obj.:	SMLD-0516/00066001/2024
Okres:	Benešov	Čís. akce:	998/2024
Kat.území:	Jeníkov u Vlašimi	Datum:	06/2024
Objednatel:	Krajská správa a údržba silnic Středočeského kraje, příspěvková organizace	Formát/ů:	-
Akce:	III/11216 Chmelná, havárie dvou propustků - PD SO 201 - Propustek ve staničení km 3,430	Měřítko:	1:100;50;25
		Stupeň: DÚSP/PDPS	Soupravak:
Název přílohy:	PŘEHLEDNÝ VÝKRES - NOVÝ STAV	Čís. přílohy: D.1.4	